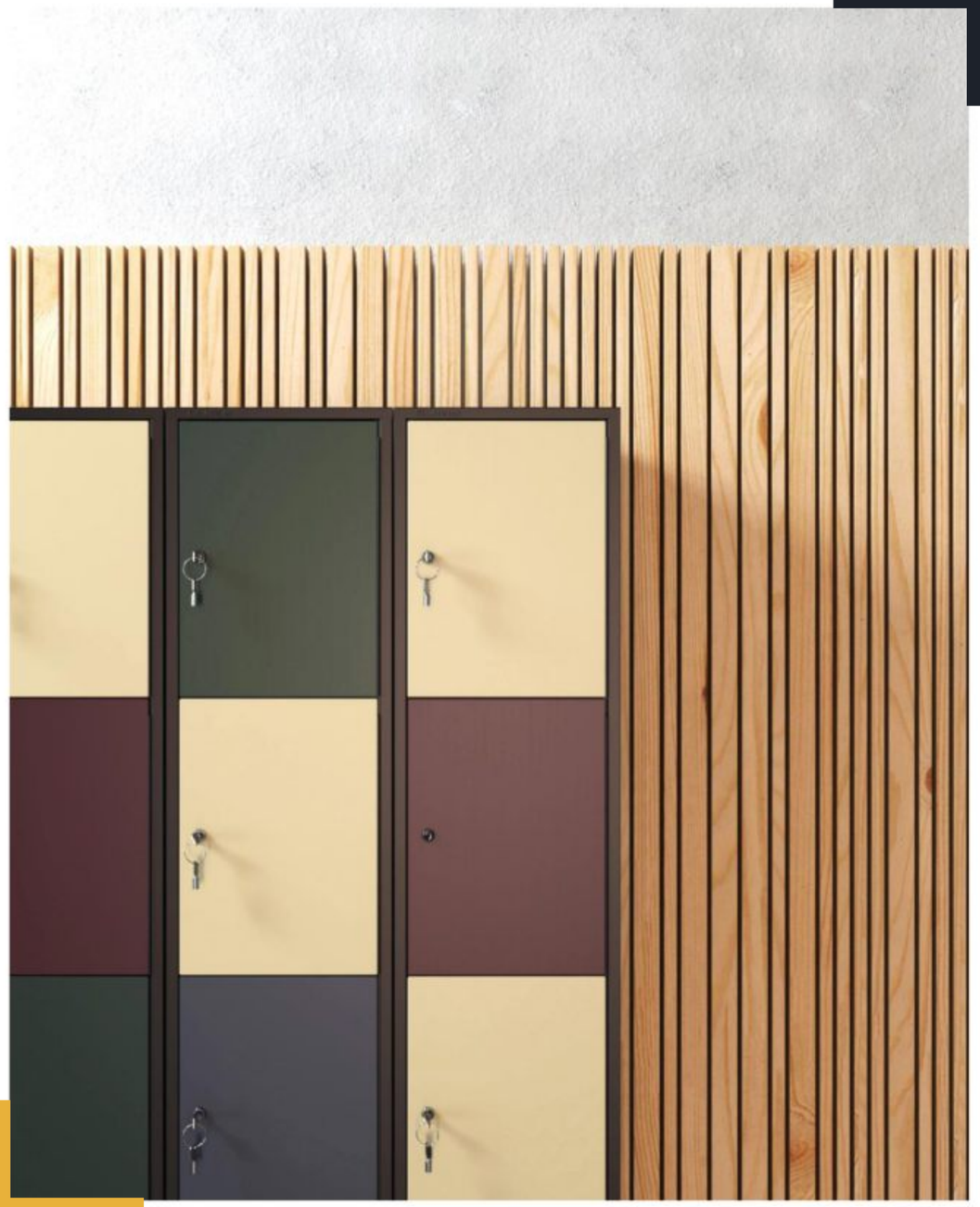

LOCKER PINGPONG

Abba Muebles
de Ofi i

Fabricamos lo que sueñas

COLABORACIONES ESTRATÉGICAS

La colección de Lockers PINGPONG es creación de Pascual Salvador, profesional del diseño industrial y arquitecto de interiores. Pascual estudió en la Escuela Massana de Barcelona Artes Plásticas y Diseño de Producto.

Toda su vida ha estado produciendo diseño de producto y asesorando para las empresas más reconocidas del mercado, principalmente en mobiliario, iluminación y equipamiento urbano. También ha impartido numerosos cursos y talleres e inúmeras universidades y escuelas en diversos países como España, México, India o China.

Pascual Salvador ha sido galardonado con importantes y numerosos premios de diseño, destacando el Delta de Oro ADIFAD, el más prestigioso galardón que se otorga bianualmente en España en el sector de diseño de producto.

Partiendo de una propuesta inicial para reformular la propuesta tradicional de Lockers, y con una buena dosis de pasión, buena comunicación y dedicación, las conexiones profesionales y sinergias personales entre Pascual y el equipo de Abba Muebles surgieron al instante de manera totalmente espontánea.

La Línea de Lockers PINGPONG ha sido concebida sumando conocimiento y diseño de Pascual y sus colaboradores aunado a los años de experiencia y calidad productiva del equipo Abba Muebles, con un foco claro en cubrir todas las necesidades funcionales de almacenaje en cualquier contexto que lo necesite.

El principal capital de Abba Muebles a este desarrollo son cada una de las personas que han intervenido en este proyecto, con todo su cariño, pasión y dedicación a su labor diaria.

A eso sumamos una manufactura de alta tecnología, una ingeniería aplicada, una calidad productiva y humana siempre al servicio del proyecto, del producto, y como fin último, al servicio de la satisfacción de nuestros clientes.

Abba Muebles
de Ofi i

Fabricamos lo que sueñas

TECNOLOGÍA Y AMOR POR EL MUEBLE

Abba Muebles de Oficina

Fabricamos lo que sueñas

En Abba Muebles nos une el amor por el diseño, el ímpetu por innovar y el buen trabajo hecho, aunado a una gran trayectoria industrial, una manufactura de primer nivel y a un equipo humano excepcional.

De la colaboración de Abba Muebles con Pascual nace la línea de Lockers PINGPONG. Pensada para tener una mejor organización, optimización del almacenaje y una propuesta visual y estética atemporal y limpia.

PINGPNG se adapta a cualquier entorno de uso cubriendo las necesidades de almacenaje específicas y con unas opciones de personalización que convierten a PINGPONG en la mejor opción del mercado por calidad, diseño y funcionalidad

Abba Muebles de Oficina

Fabricamos lo que sueñas

Abba Muebles de Oficina

Fabricamos lo que sueñas

Abba Muebles de Oficina

Fabricamos lo que sueñas

Abba Muebles de Oficina

Fabricamos lo que sueñas

CALIDAD GARANTIZADA

Hablar de un producto de Abba Muebles hablar de calidad, y los Lockers PINGPONG no son la excepción.

Las dimensiones generales de la pieza son de 1800 x 360 x 370 milímetros, y están elaborados en lámina de acero al carbono de calibre 24 de la más alta calidad y siguiendo los controles más estrictos, esta familia de Lockers cumplen los estándares ISO que rigen toda la empresa.

Los Lockers son monobloque y todas las puertas cuentan con refuerzo vertical y bisagra tipo piano punteada al cuerpo.

La durabilidad y resistencia de las piezas de la familia PINGPONG no solo viene dada por la calidad y calibres del acero usados en la estructura, sino también por la calidad de la pintura electrostática que aplicamos, la cual no contiene solventes ni metales pesados, por lo que es amigable con el medio ambiente.

Abba Muebles embala y transporta sus productos con el máximo respeto y cuidado para que cada uno de sus clientes reciba los Lockers en perfecto estado, igual como salieron de nuestras instalaciones.

Adquirir un Locker PINGPONG es poseer un producto con durabilidad y calidad garantizada al mismo tiempo que se tiene una pieza de almacenaje con un diseño y estética atemporal, que combina en cualquier ambiente y cubre cualquier necesidad.

Abba Muebles de Oficina

Fabricamos lo que sueñas

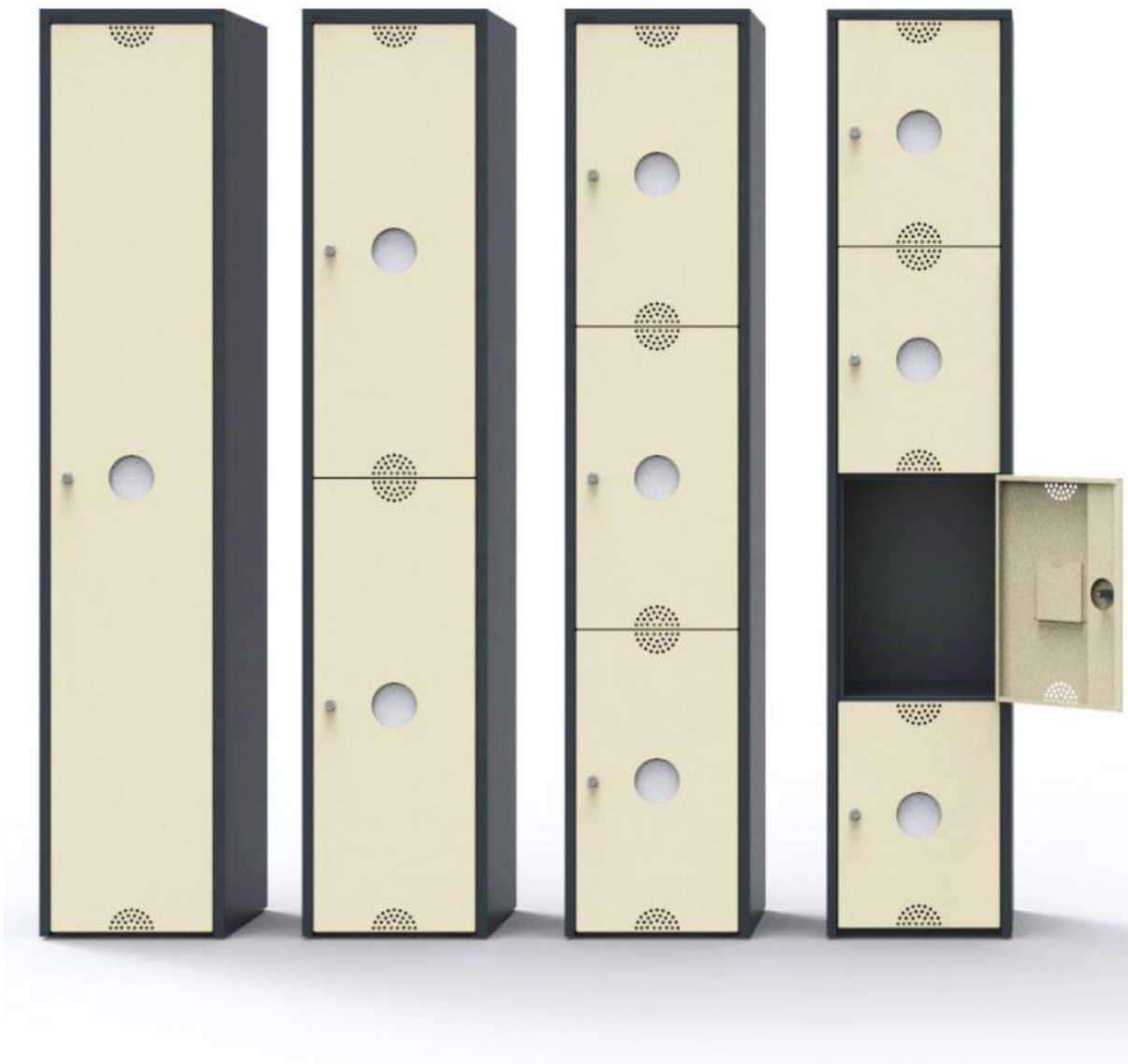

Abba Muebles de Oficina

Fabricamos lo que sueñas

SELECCIONA EL ESPACIO NECESARIO

La familia de Lockers PINGPONG está pensada para cubrir todas las necesidades de almacenaje. Todos los modelos se presentan en 4 variantes de puerta según las necesidades de almacenaje de cada espacio.

Necesidades altas de almacenaje requieren del Locker de 1 puerta, que ofrece una capacidad neta de 0,25 m3 con una altura útil de 170 centímetros, suficiente para guardar cualquier pertenecía o ropa.

Si se requieren necesidades de almacenaje menores, PINGPONG ofrece otras opciones de modulación de puerta que van desde las 2 puertas hasta la versión más compacta a nivel de espacio, que es la de 4 puertas.

PINGPONG se adapta a tus necesidades y a las de tu organización ofreciendo un producto funcional, práctico, seguro y duradero.

PERSONALIZA TU MODELO

Abba Muebles de Oficina

Fabricamos lo que sueñas

PING PONG está pensada para cubrir cualquier necesidad en cualquier entorno. Por esto, la línea ofrece una serie de opciones personalizables para que tu pieza cubra tus necesidades de almacenaje.

Para entornos como gimnasios o industria en el que el habitáculo necesita de ventilación, PINGPONG ofrece opción de integrar en cada puerta ranuras de ventilación superior e inferior para una correcta circulación del aire interno.

También se puede personalizar la cerradura con dos opciones disponibles. Una cerradura estándar de boca o una cerradura digital con combinación.

Personalizar la taquilla con un número o un nombre también es posible en PINGPONG, a través del etiquetero y un porta-etiquetas de acrílico que permite cambiar la información de tus etiquetas fácilmente.

Gimnasios, industria, eventos y ferias, oficina y corporativo, hogar y un largo etcétera de contextos. No hay ninguna necesidad de almacenaje para Lockers que PINGPONG no consiga cubrir.

VENTILACIÓN

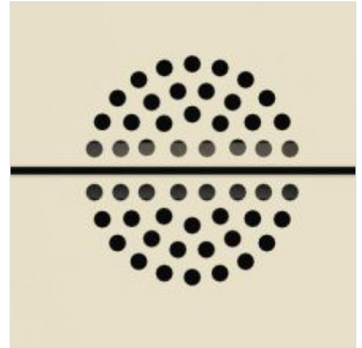

CERRADURA

ETIQUETA

Abba Muebles de Oficina

Fabricamos lo que sueñas

CONFIGURACIONES

Abba Muebles de Oficina
Fabricamos lo que sueñas

Locker 1 Puerta PINGPONG

Modelo Liso

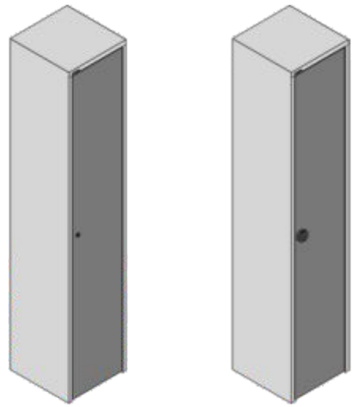

Modelo SIN ranuras de ventilación

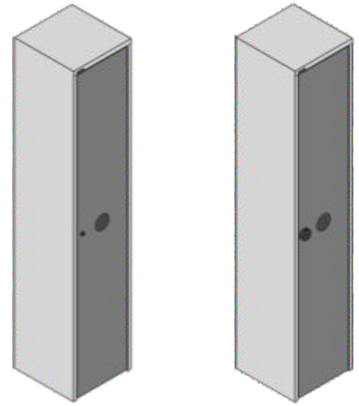

Modelo CON ranuras de ventilación

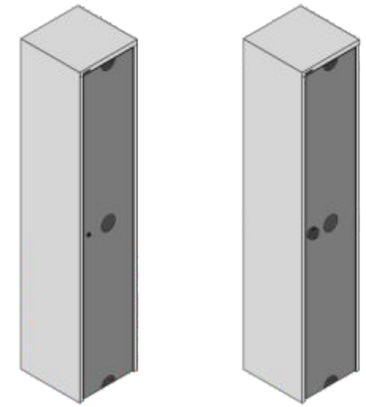

cm.
A36 x B37 x h180

Locker 2 Puertas PINGPONG

Modelo Liso

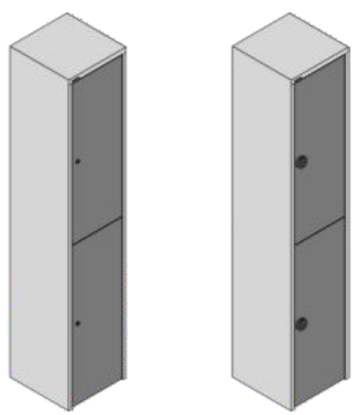

Modelo SIN ranuras de ventilación

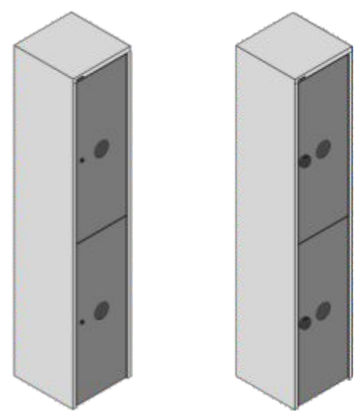

Modelo CON ranuras de ventilación

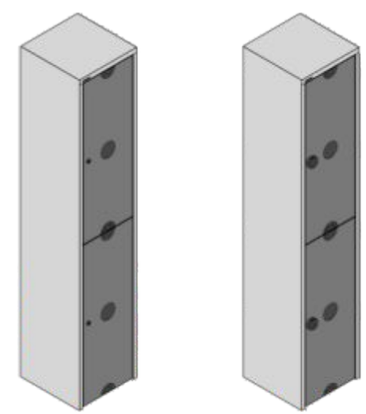

cm.
A36 x B37 x h180

CONFIGURACIONES

Abba Muebles de Oficina
Fabricamos lo que sueñas

Locker 3 Puertas PINGPONG

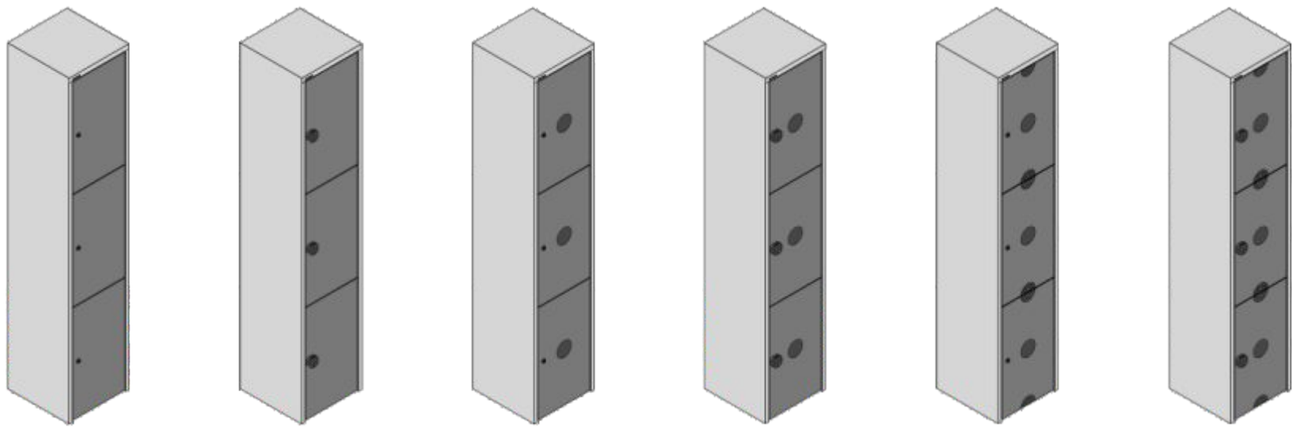

cm.
A36 x B37 x h180

Locker 4 Puertas PINGPONG

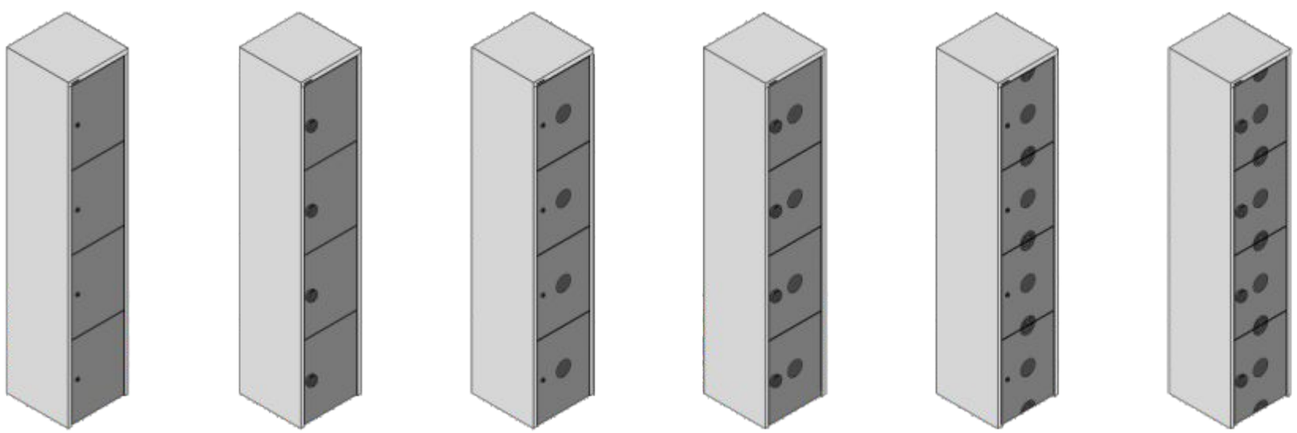

cm.
A36 x B37 x h180

COLORES Y ACABADOS

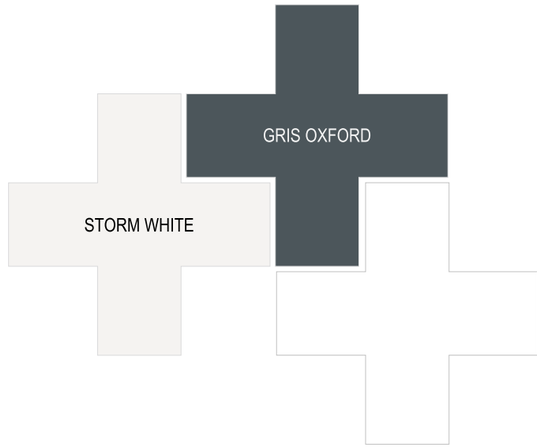

- Las puertas pueden ir del mismo color o bien puertas en distintos tonos
- Con las siguientes condiciones mínimas de compra:
    - 1 color combinado 03 a 29 piezas NA
    - 2 colores combinados 30 piezas 2 variantes
    - 3 colores combinados 50 piezas 2 variantes
    - 4 colores combinados 80 piezas 3 variantes

Restricciones:

- Las piezas deben ser del mismo modelo para poder sumar las piezas requeridas.
- El mínimo para fabricar es a partir de 3 piezas.
- En caso del vinil de recorte personalizado en puertas, la partida debe ser de más de 200 Lockers y que todos los vinilos sean iguales.
- Para poder hacer algún color diferente (no incluido en este catálogo) o más combinaciones consultar disponibilidad y lotes mínimos de producción

Abba Muebles de Oficina

Fabricamos lo que sueñas

abbamueblesdeoficina

462 **625 4644** /462 **627 8382**
LADA SIN COSTO **800 838 0452**

Muebles de Oficina | Office furniture
Büromöbel | オフィス家具

www.abbamuebles.com.mx

e-mail: gerencia@abbamuebles.com.mx

GÉNOVA NO. 776. RESIDENCIAL CAMPESTRE C.P. 36698, IRAPUATO, GTO.

Empresa creada el 07 de Noviembre del 2000, en el poblado de Irapuato, Gto. Con la finalidad de fabricar y distribuir mobiliario de oficina
Registro federal de contribuyentes :LUAP8406308W0

BIENVENIDAS